BARRERA EXTERIOR PERFIL INFRARROJA LINEA AN30 cableada (individual)

AN30-6010 60m(10 HACES)
AN30-104 10m(4 HACES)
AN30-604 60m(4 HACES)
AN30-106 10m(6 HACES)
AN30-606 60m(6 HACES)
AN30-608 60m(8 HACES)

Barrera infrarroja de 4/6/ 8 **haces**

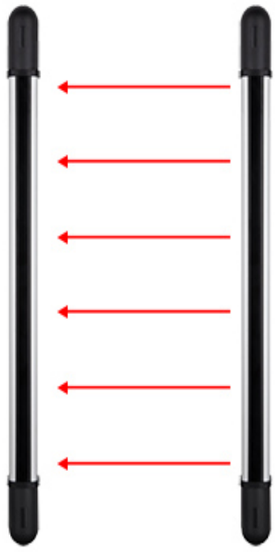

External Internal

NC/NO salidas de relé

Rango de detección:
20 m / 100 m (exterior)

Ángulo de alineación
H:±90º

Respuesta sensitiva ajustable

2 canales de frecuencia diferentes

Timbre e indicador de luz para una mejor alineación

Interruptor DIP para una fácil programación

IP65 / funda de aluminio

Alimentación: 12~18 VDC/VAC

Altura de la barrera: 76cm / 108cm

APLICACIONES

Defensa perimetral
Detección de intrusos
Inmunidad contra animales pequeños
Aberturas con protección
Protección de terrazas
exteriores e interiores
Protección de grandes áreas

ventas@rosarioseguridad.com.ar
rosarioseguridadok
https://www.facebook.com/groups/591852618012744/
+54 9 341 6708000
Rosario Seguridad
+54 9 341 6591429
Avenida Presidente Perón 3998 - Rosario - Santa Fe - Argentina

ROSARIO SEGURIDAD

Deteccion inteligente:
Aplica los principios de reconocimiento radial de haz múltiple y de haz doble, cuando un ladrón ingresa al área de protección a cubrir dos haces infrarrojos adyacentes o más de dos haces infrarrojos durante más de 40 ms, una señal de alarma cableada / inalámbrica sera dada, los defectos de la falsa alarma y de alarma desatendida del detector tradicional pueden superarse eficazmente.

Reconocimiento de objetos:
El control de microprocesador inteligente CPU, emite una señal de alarma a tiempo cuando pasa un intruso, cuando animales pequeños como gatos, perros, etc. lo atraviesan, no dará la señal de alarma.

Product features

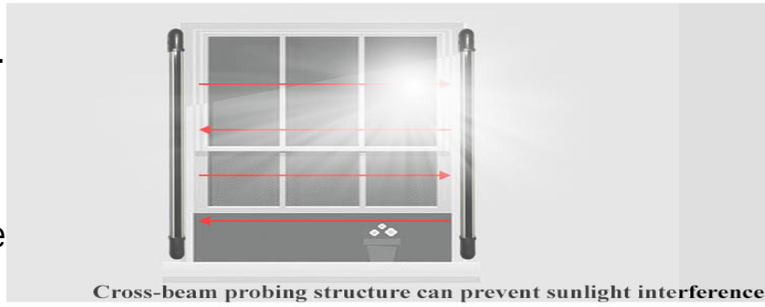

Alta fiabilidad:
Este producto con funciones de manipulación y antiinterferencia, puede prevenir eficazmente que el intruso adopte enfoques de engaño y daño y tiene un efecto de protección muy grande

Funciones a prueba de lluvia y humedad:
Con estructura a prueba de lluvia, puede funcionar en lugares interiores, exteriores y húmedos.

Product details

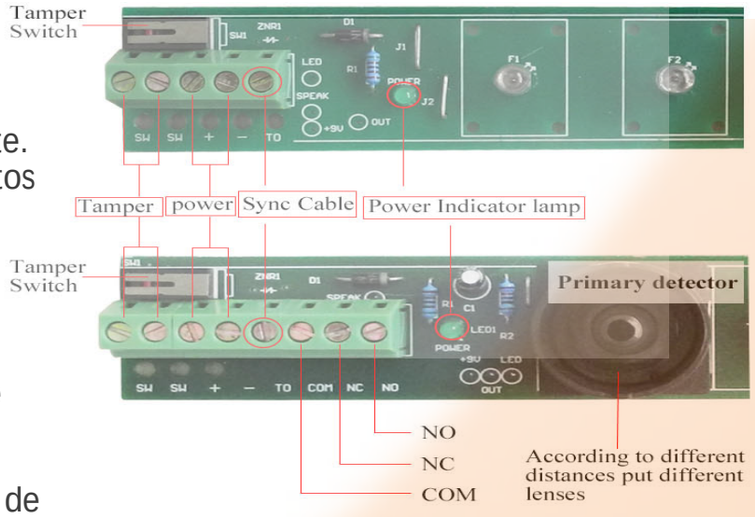

Estructura muy atractiva y confiable
El cuerpo de la carcasa está hecho de material de aleación de aluminio de alta calidad, firme y resistente. Aplica filtros espectrales importados que tienen efectos de filtrado muy favorables en la luz visible.

Cómoda instalación y puesta en servicio:
Después de que se fija el asiento de instalación, el ángulo de transmisión y recepción de la barrera infrarroja IR se pueden ajustar dentro de un rango de 180 grados.
Puede ajustar la distancia de transmisión por (L / M/ F),conveniente y sensible, el asiento de apoyo es fácil de instalar

Presentación

ventas@rosarioseguridad.com.ar
rosarioseguridadok
https://www.facebook.com/groups/591852618012744/
+54 9 341 6708000
Rosario Seguridad
+54 9 341 6591429
Avenida Presidente Perón 3998 - Rosario - Santa Fe - Argentina